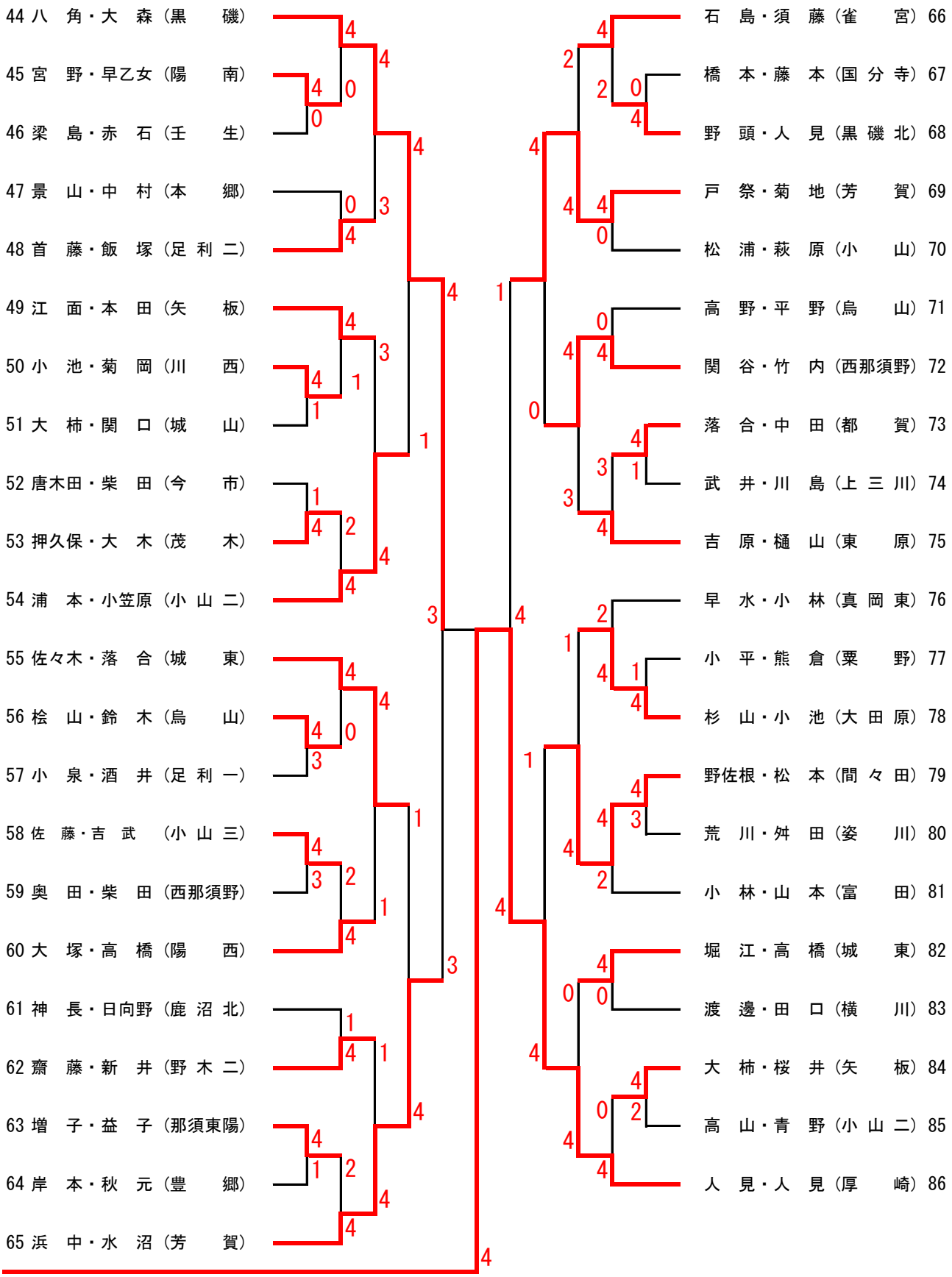平成１５年６月６日
栃木県総合運動公園