第41回下野新聞社杯中学生ソフトテニス大会
平成29年8月1日、2日
宇都宮市屋板運動場テニスコート

3年女子 (1)

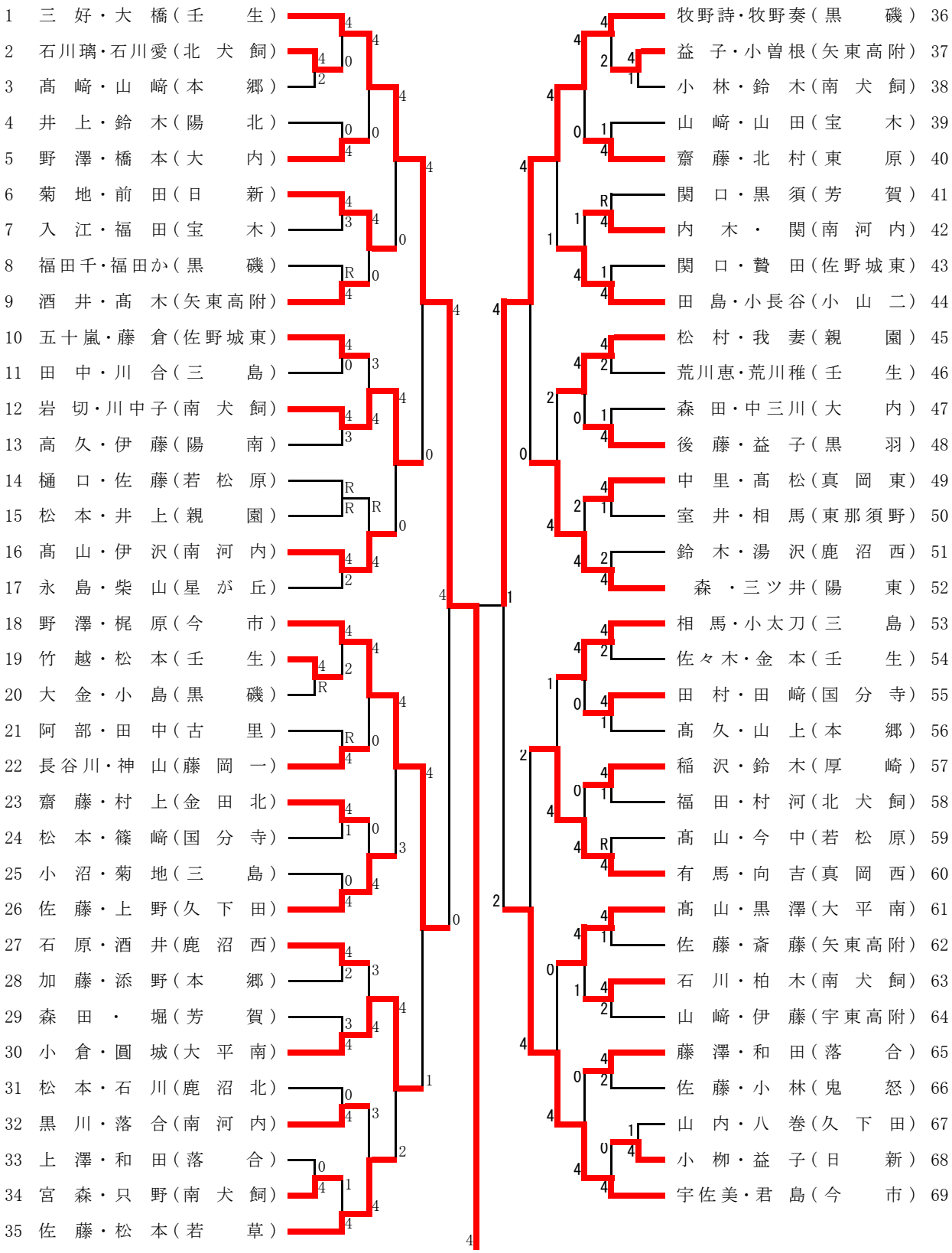

第41回下野新聞社杯中学生ソフトテニス大会
平成29年8月1日、2日
宇都宮市屋板運動場テニスコート

3年女子 (2)

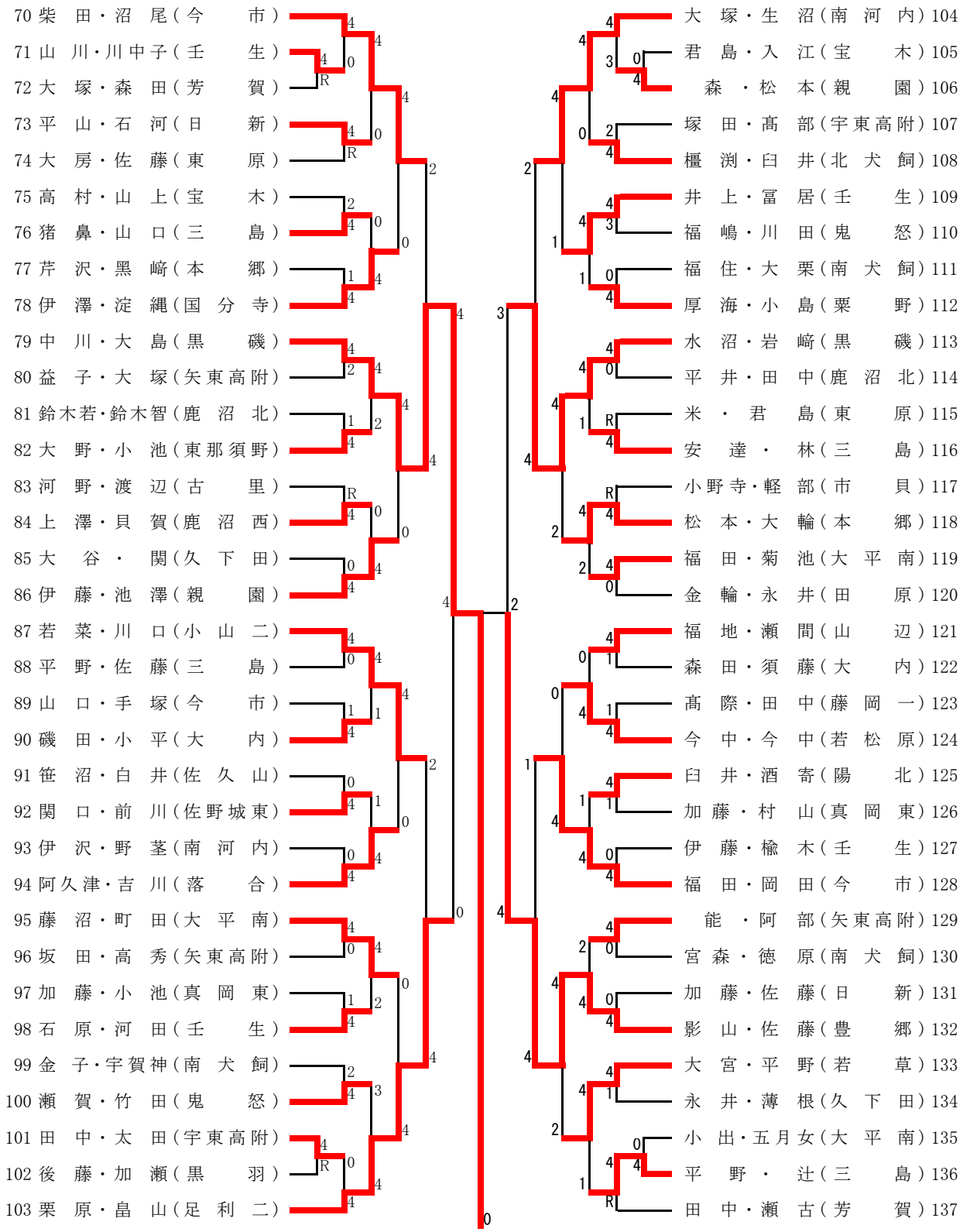

3年女子　ベスト16以上の結果
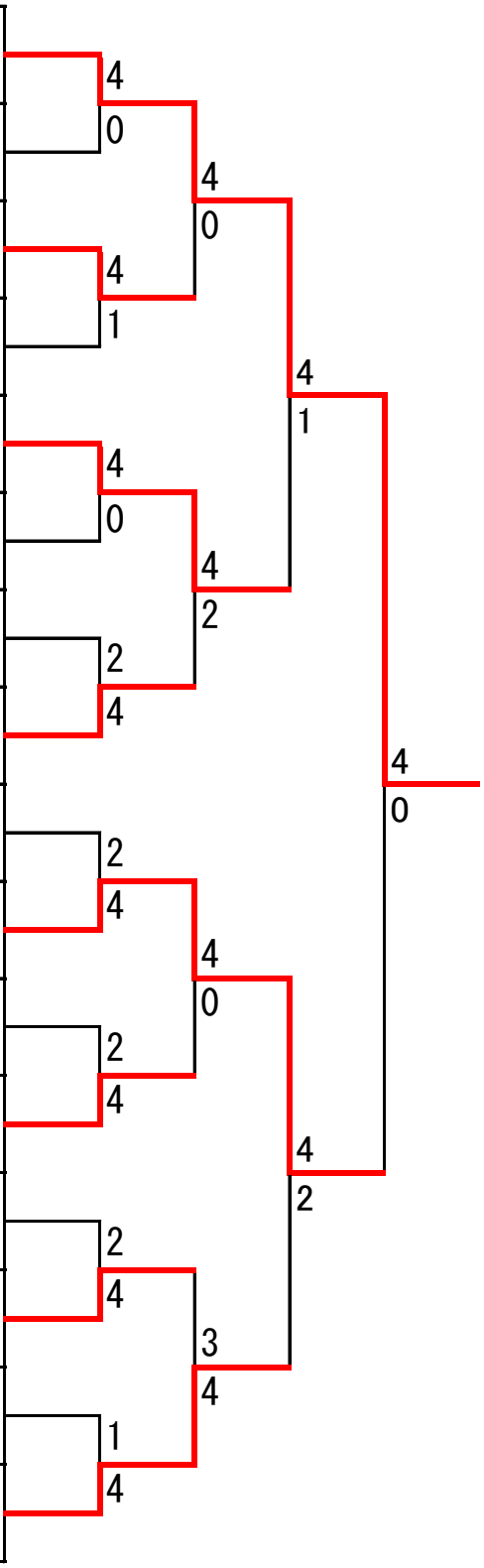
1	三　好・大　橋	(壬　　生)
12	岩　切・川中子	(南　犬　飼)
18	野　澤・梶　原	(今　　市)
30	小　倉・圓　城	(大　平　南)
36	牧野詩・牧野奏	(黒　　磯)
52	森　・三ツ井	(陽　　東)
60	有　馬・向　吉	(真　岡　西)
69	宇佐美・君　島	(今　　市)
70	柴　田・沼　尾	(今　　市)
79	中　川・大　島	(黒　　磯)
87	若　菜・川　口	(小　山　二)
103	栗　原・畠　山	(足　利　二)
104	大　塚・生　沼	(南　河　内)
113	水　沼・岩　﨑	(黒　　磯)
128	福　田・岡　田	(今　　市)
132	影　山・佐　藤	(豊　　郷)